LAKATOS KONSZIGNÁCIÓ

HUMÁNSZOLGÁLTATÓ KÖZPONT ÉPÍTÉSZ KIVITELI TERVE
4241 Bocskaikert, Debreceni u. 118. hrsz.: 14354

FRANCIAERKÉLY KORLÁT

L3

metszet m 1:20

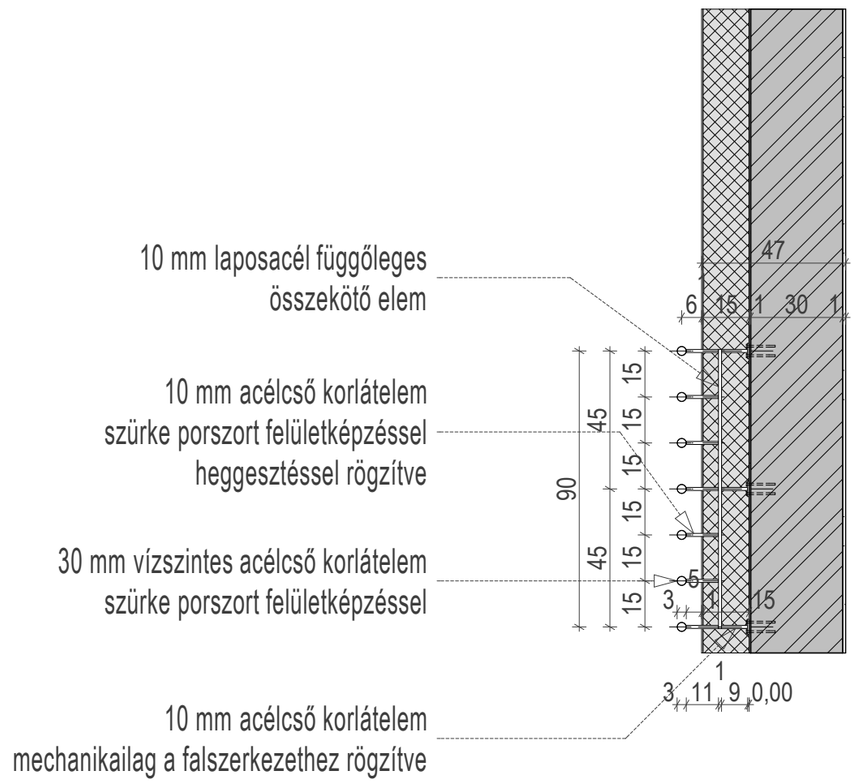

nézetrajz m 1:20

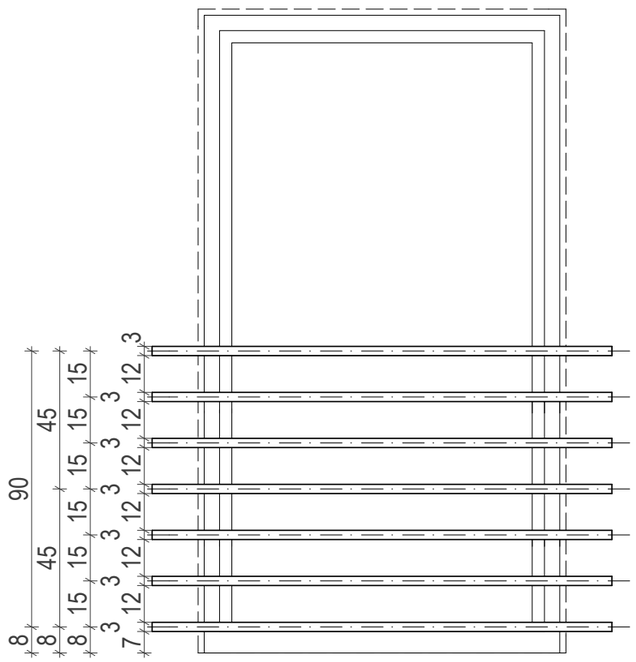

alaprajz m 1:20

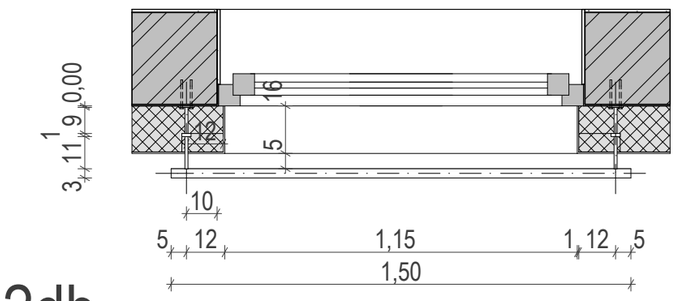

Mennyiség: 2db

A NYÍLÁSMÉRETEK A HELYSZÍNEN ELLENŐRÍZENDŐK!