L1 AJTÓ NÉZETRAJZ M 1:25

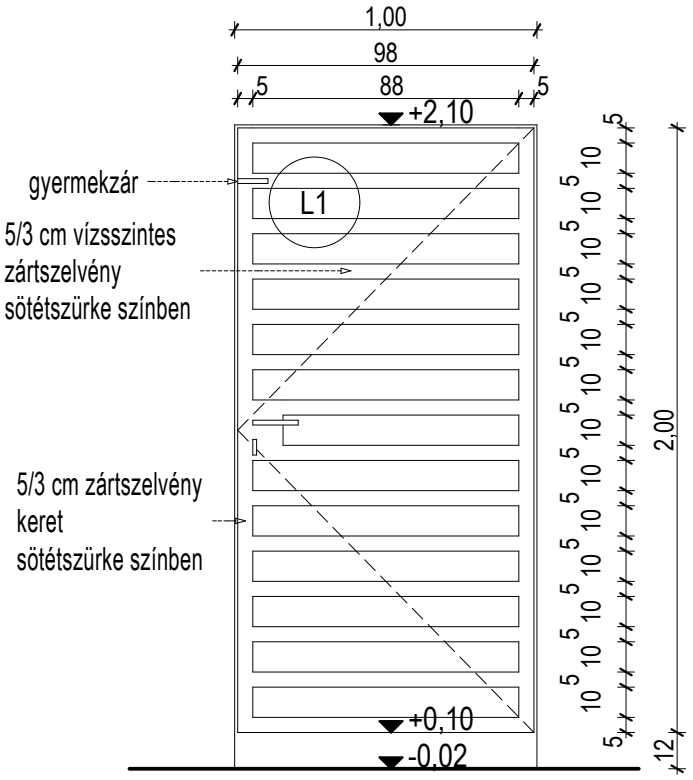

L1 AJTÓ ALAPRAJZ M 1:25

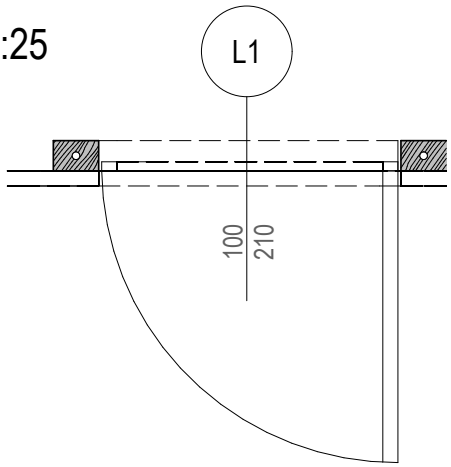

jobbos:	1 db
balos:	1 db
összesen:	2 db