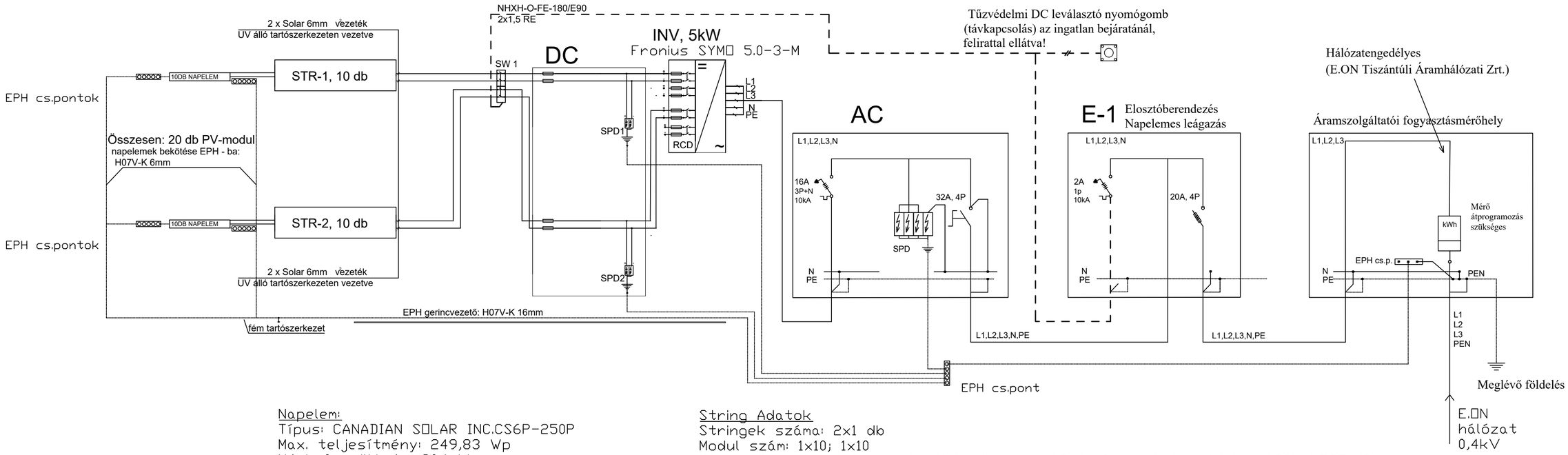

Napelem:
Típus: CANADIAN SOLAR INC.CS6P-250P
Max. teljesítmény: 249,83 Wp
Névl. feszültség: 30,1 V
Max. feszültség: 37,2 V
Névl. áram: 8,31 A
Zárlati áram: 8,83 A
Max. rendszer fesz.: 1000V
Napelemszám összesen: 20 db

Inverter:
Inverter szám: 1 db
Típus: FRONIUS SYMO 5.0-3-M(INV)
Névleges telj.: 5000 W
bemenetek száma: 2x2 db
Max. DC feszültség: 1000 V
Fázisszám: 3
Leválasztó tr. tartalmaz: NEM

Elhelyezés: Épületen belül.
DC oldali leválasztás:
Kézi leválasztás az inverterről
és távleválasztás nullfeszültség
kioldóval ellátott DC szakaszoló
kapcsolóval (SANTON DFS-14).

String Adatok
Stringek száma: 2x1 db
Modul szám: 1x10; 1x10
String üresjárati fesz., U_{DC}: 41,.27V
String üresjárati fesz., U_{DC}: 41,.27V
String névleges fesz., U_{MPP}: 30,.00V
String névleges fesz., U_{MPP}: 30,.00V
String rövidzárási áram, I_{SC}: 8,87 A
String névleges áram, I_{MPP}: 8,87A

DC gyűjtőszekrény:
Típus: 1 db HENSEL (DC-01)
IP védettség: IP 65
Leválasztó kapcsoló (I/N): N
Figyelmeztető felirat elhelyezve
(I/N): I

DC túlfeszültség védelem (2. típus)
Típus: OBO V20-C/3 PH-1000
Méretezési feszültség: 1000V
Villám levezetőképesség: 40kA
Névleges levezetőképesség: 20kA
Védelmi szint: < 4,0 kV

AC túlfeszültség védelem AC01, KFSZ (2. típus)
Típus: OBO V20-C/3 + NPE
Névleges feszültség: 230VAC
Villám levezetőképesség: 120kA
Névleges levezetőképesség: 20 kA
Védelmi szint: < 1,3 kV

AC túlfeszültség védelem (főelosztó) (1+2. típus)
Típus: OBO PS3-B+C TNC
Névleges feszültség: 255VAC
Villám levezetőképesség: 125kA
Névleges levezetőképesség: 50 kA
Védelmi szint: < 1,3 kV

AC szakaszoló kapcsoló
Pólusszám: 4P 32A
Névleges áram: 32 A
Biztosító érték: 16 A
Névleges megszakító
képesség: 10kA

AC gyűjtőszekrény:
Típus: 1 db HENSEL (AC-01)
IP védettség: IP 65

Pilléreket, gerendákat, és egyéb tartószerkezetet megvésni, gyengíteni tilos!
Érintésvédelem: TN-C-S rendszer + EPH-hálózat
Névleges feszültség: 3x400/230V 50Hz~

Ezen terv a Szerzői Jogról szóló 1999. évi LXXVI. Törvényben meghatározott szerzői jogvédelem alá tartozik. A jogok a TERVEZŐ-t illetik.
Az anyag bármely formában történő másolása-, sokszorosítása-, közreadása-, átruházása-, közzététele és átdolgozása a TERVEZŐ hozzájárulása nélkül TILOS!

MEGBÍZÓ: BOCSKAIKERT KÖZSÉGI ÖNKORMÁNYZAT, 4241 Bocskaikert, Poroszlay u. 20.	TERVFAJTA: KIVITELI	
TERVEZŐ: PRIME ENERGIE KFT. 4025 DEBRECEN, ERZSÉBET U. 48 FSZ.2.	ELEKTROMOS TERVEZŐ: CZÉGÉ ZOLTÁN V/09-1069 VN-04/2012/03.	DÁTUM: 2016. SZEPTEMBER
	SZERKESZTŐ: KEREKES LÁSZLÓ	LÉPTÉK: M= -
TERV MEGNEVEZÉSE: KÉT FOGLALKOZTATÓS MINIBÖLCSÖDE 4241 Bocskaikert Debreceni utca 116. HRSZ.:14355/1	ÉPÍTÉSZ TERVEZŐ: Biró Béla E-01-3832/13	MUNKASZÁM: PE-160913
	GÉPÉSZ TERVEZŐ: Lakatos Imre G-T/09-0105	REVÍZIÓ: 0.
RAJZ MEGNEVEZÉSE: SOLAR RENDSZER ENERGIAELLÁTÁSI SÉMA		RAJZSZÁM: GE-6